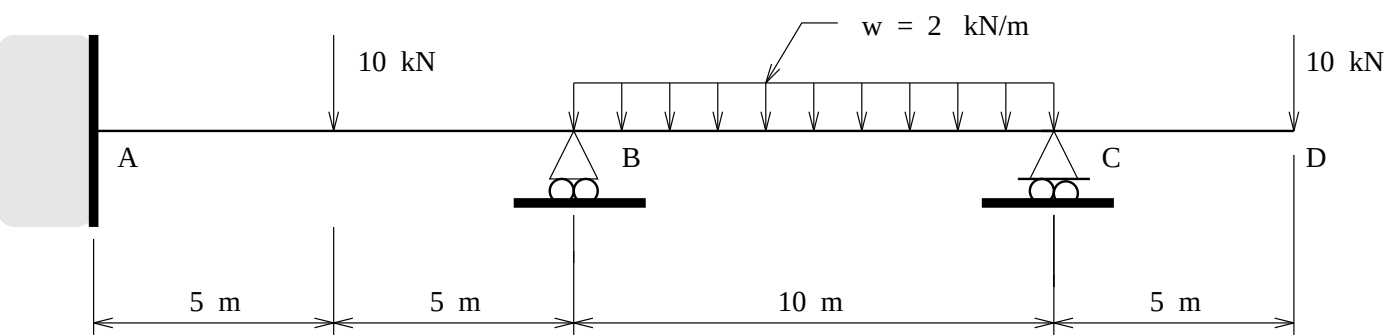
w = 2 kN/m
10 kN
10 kN
A
B
C
D
5 m
5 m
10 m
5 m